Rozmery v mm
Maße in mm
Dimensions in mm

DYNAMIC 2g 44.55.13

140kg

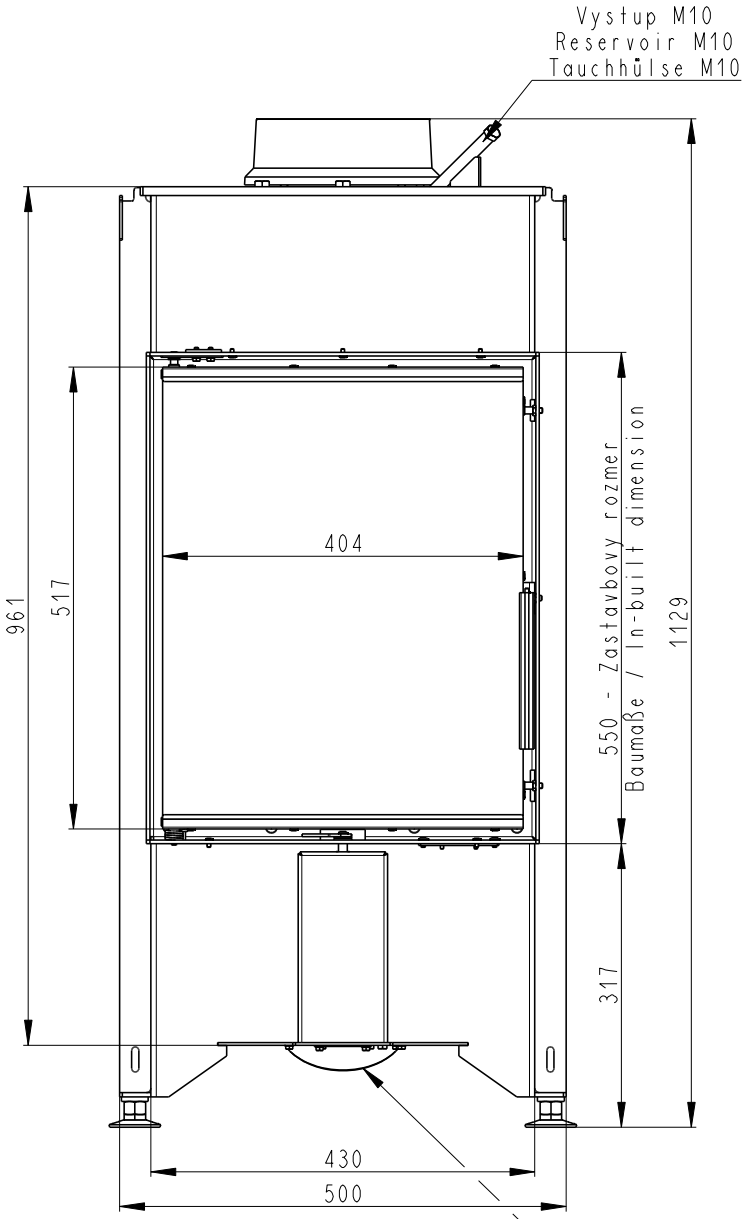

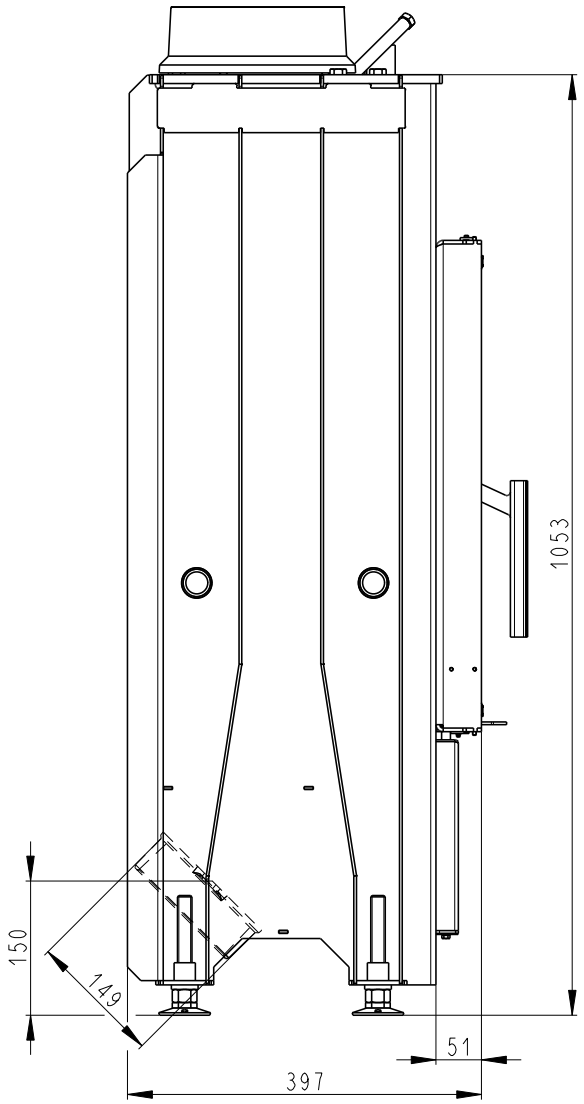

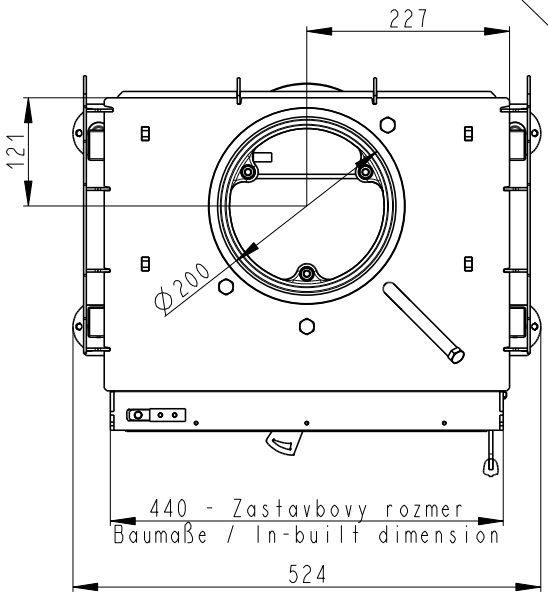

Centralni privod vzduchu
Central air inlet
Zentralluftzufuhr

Litinový odvod koure
Cast iron spigot
Der gusseiserne Rauchabgang
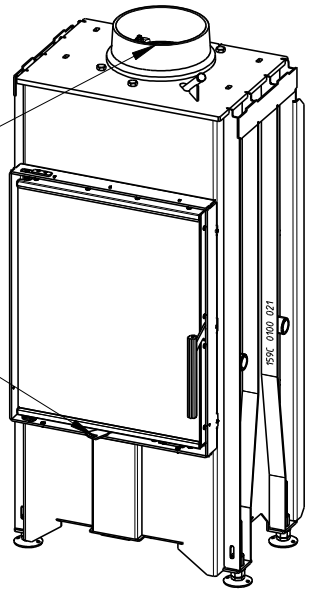
Primarni a sekundarni vzduch
Primärluft und Sekundärluft
Primary and secondary air